hotset

hotcast ® Angussdüse

ZD 50/80 und ZD 125 für den Zinkdruckguss

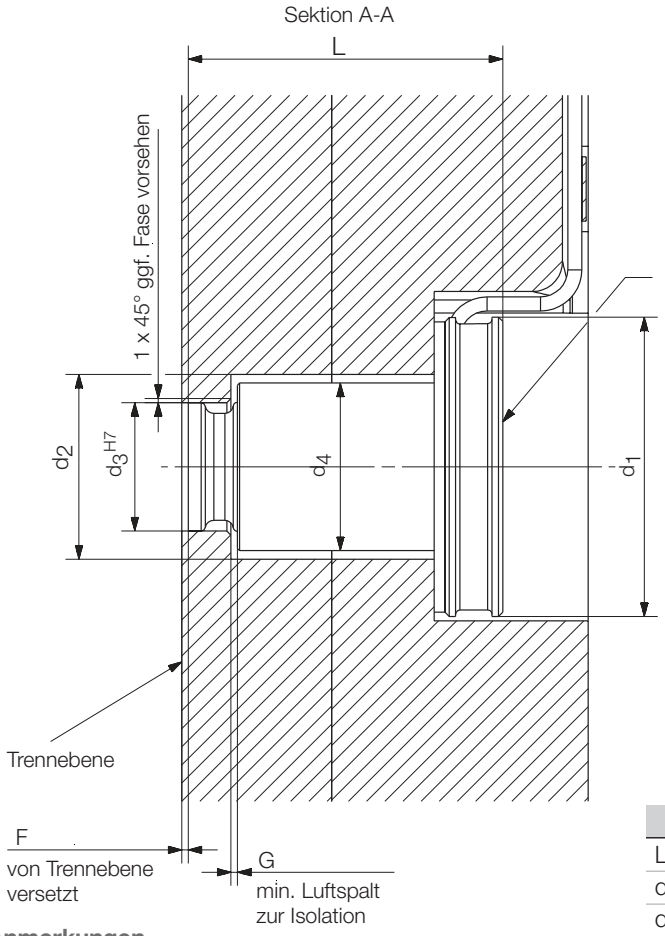

Zentrierringe und sonstige Befestigungselememte, die in Kontakt mit dieser Fläche stehen, dürfen keine Wärmebrücke bilden.

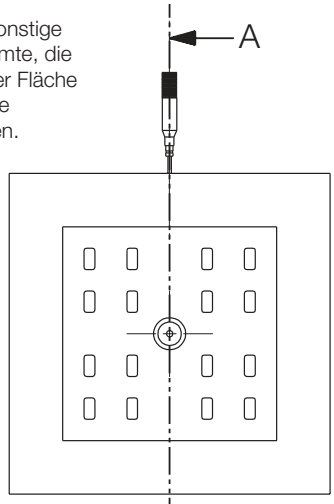

Längendehnung der Angussdüse
dL = ca. 0,46 mm bei 500°C

	ZD 50/80	ZD 125
Länge L	73,5	95,0
d_1 [mm]	70,0	96,0
d_2 [mm]	43,2	54,0
d_3 [mm]	30,0	42,0
d_4 [mm]	39,2	52,0
F	0,7… 1,5	1,5… 2,0
G	0,7… 1,5	1,5… 2,0

Einbauanleitung

Anmerkungen

- Bitte beachten Sie den Mindest-Innenbiegeradius: 4 mm
- Gebogene Bereiche nicht zurückbiegen.
- Anschlusskopf und 5 mm der unbeheizten Zone sind nicht biegbar.
- Anschlusskopf der hotspring darf nicht als Griff oder Hebel verwendet werden.

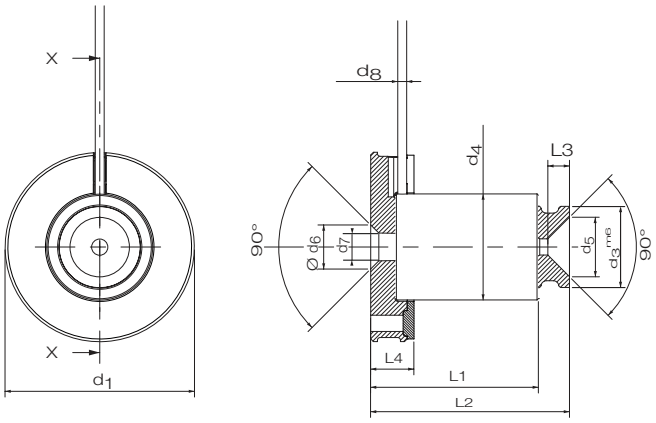

	ZD 50/80	ZD 125
L1	62,0	78,5
L2	73,5	95,0
L3	8,0	12,5
L4	16,0	18,0
d_1	70,0	96,0
d_3	30,0	42,0
d_4	39,2	52,0
d_5	22,0	34,4
d_6	16,3	24,4
d_7	10,3	15,4
d_8	3,3	3,3

Allgemeintoleranzen ISO 2768-m